客户：

输出端

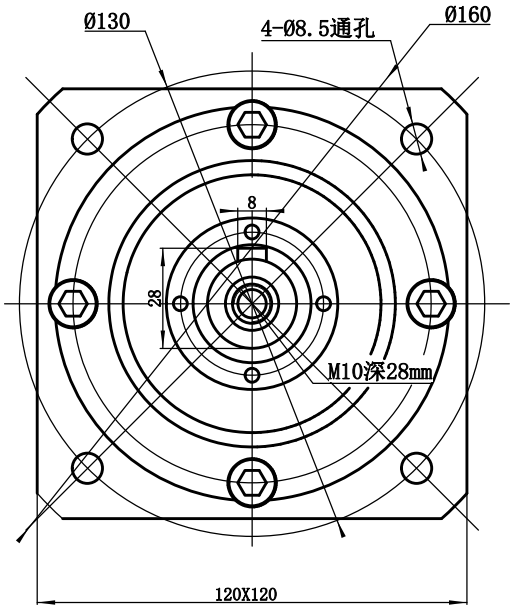

所配电机尺寸：Ø24X60/Ø110X3/4-Ø9-Ø145

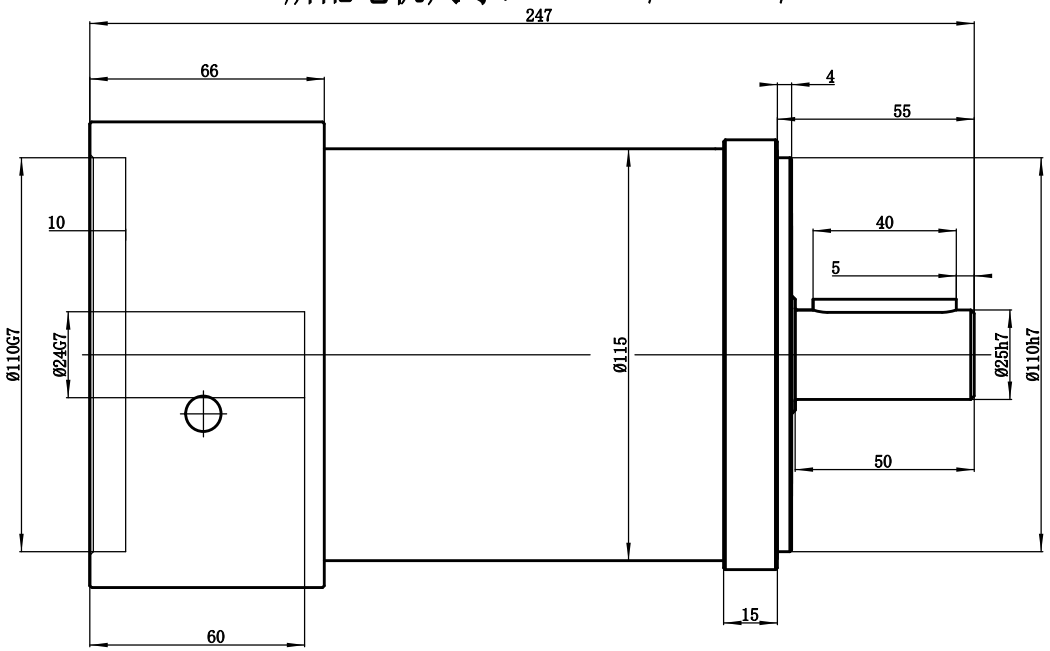

输入端

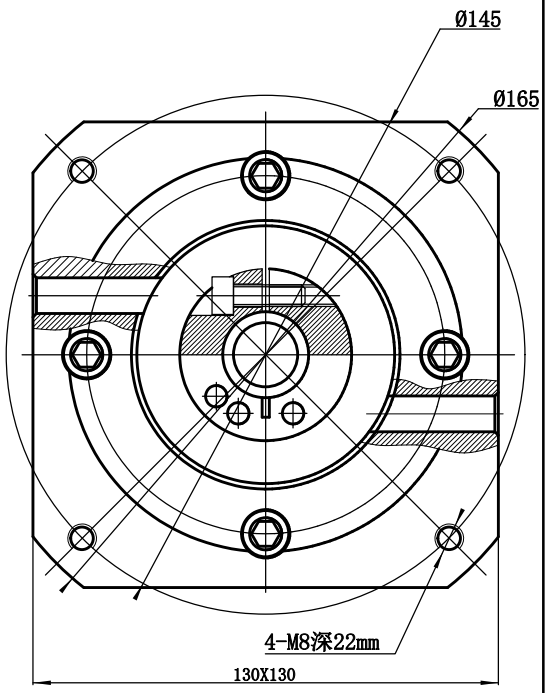

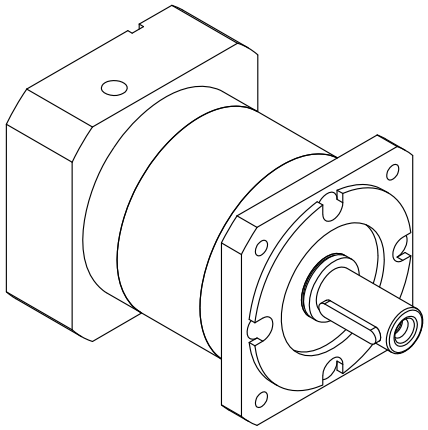

速比	60-320
额定扭矩	100-230Nm
最大扭矩	2倍过载
额定输入转数	3000r/min
最大输入转数	6000r/min
回程间隙	<14arcmin

客户签字回传：

日　期：

处数	更改文件号	签 字	日期
			2012-06-28

型　号

PF120系列三级传动标准图

重量　比例　1:1

精北传动机械（上海）有限公司

行星减速机

Tel：021-60649685
http://www.shjnb.com